적 용 규 격
SPECIFICATION APPLIED

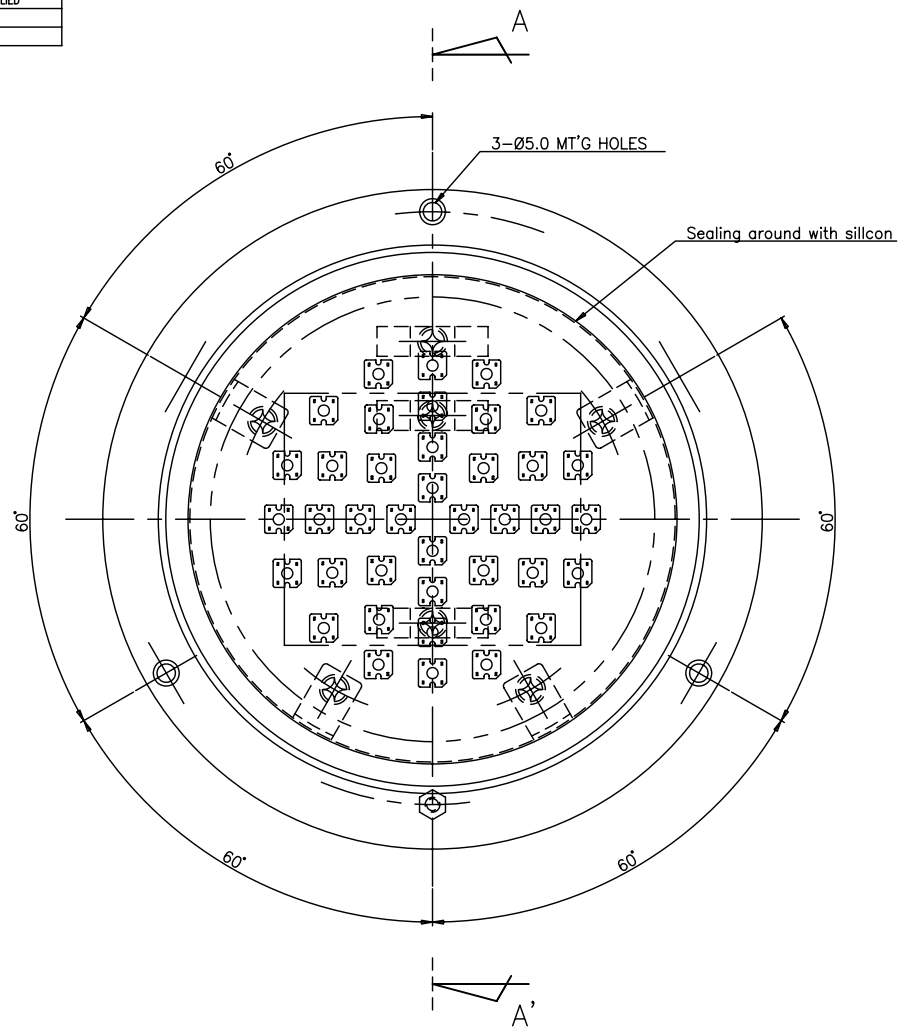

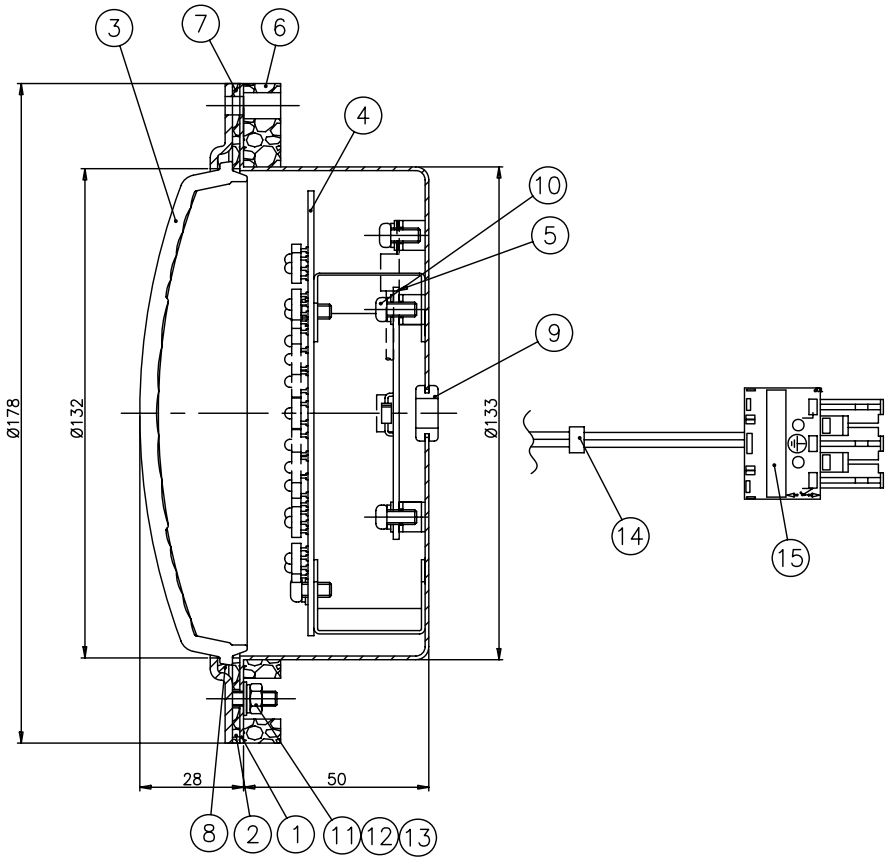

SECTION A-A'

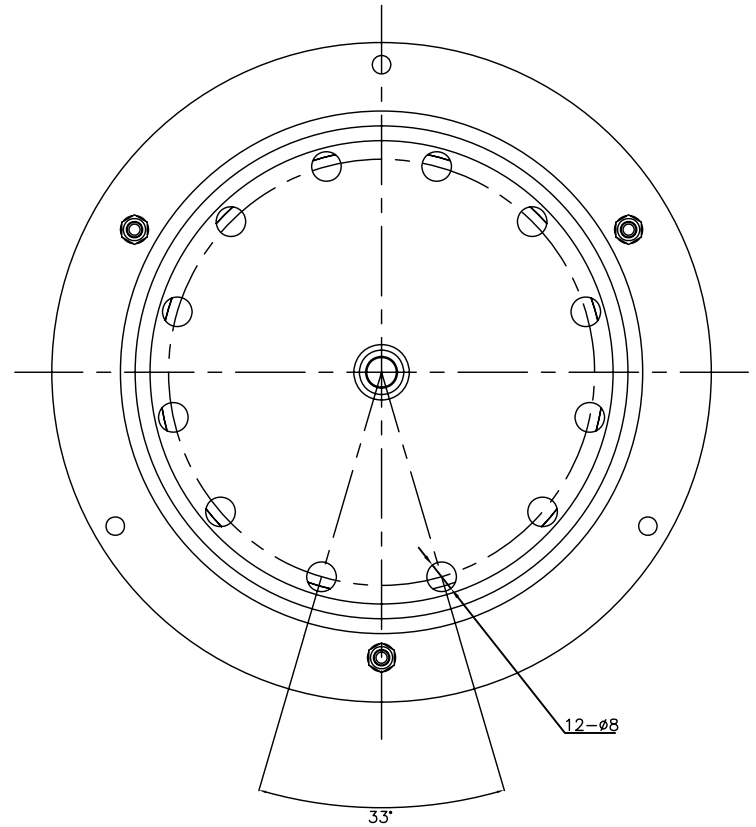

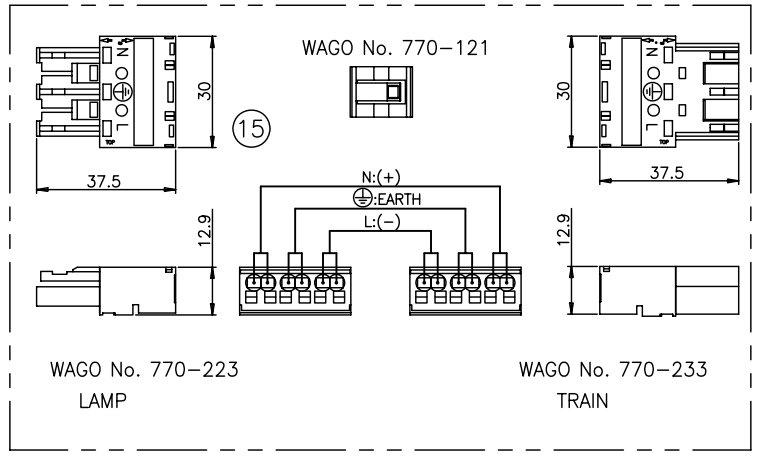

INPUT CONNECTOR DIAGRAM

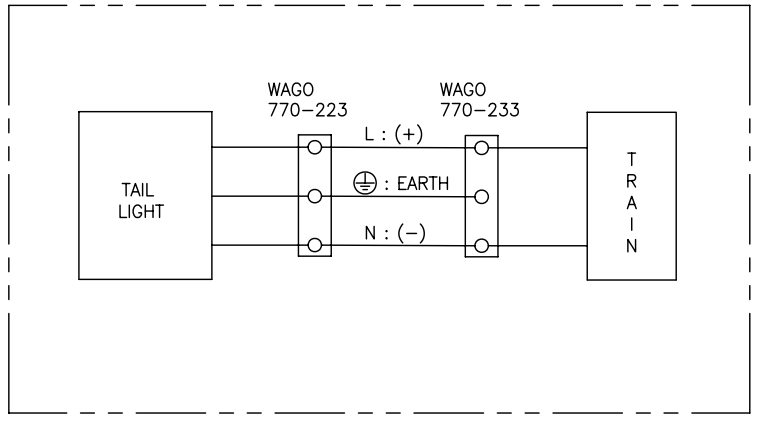

WIRING DIAGRAM

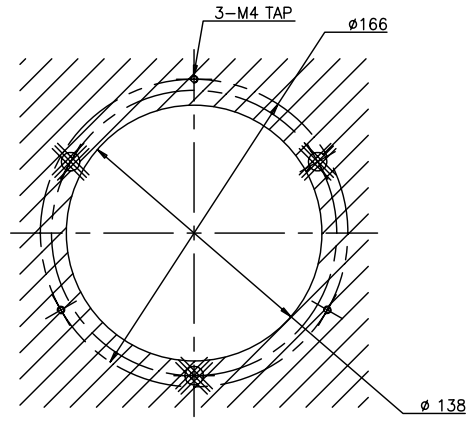

CUTTING HOLE DIAGRAM
(SCALE 1:2)

품번 NO.	부품 번호 PART NO.	품 명 DESCRIPTION	재 질 MATERIAL	수량 Q'TY	중량 W.T	비 고 REMARKS
15		CONNECTOR	ASS'Y	1		770-223/233, WAGO
14		CABLE TIE	NYLON	1		
13		HEX NUT	SUS304	3		FOR M4
12		SP/WASHER	SUS304	3		FOR M4
11		P/WASHER	SUS304	3		FOR M4
10		P.H SEMS SCREW	SUS304	7		M4x8
9		GROMMET	NBR	1		Ø8
8		LENS PAD	CR SPONGE	1		
7		PAD	CR SPONGE	1		t=3.0 BLACK
6		BODY PAD	EPDM	1		t=10.0 BLACK
5		PCB FOR CONTROL	ASS'Y	1		DC24V L.E.D(WHITE)
4		PCB FOR LED	ASS'Y	1		
3		LENS	GLASS	1		CLEAR
2		COVER	SUS304	1		t=2.0
1		BODY	SUS304	1		t=1.0

승인 APP	H.G.RYU 2008.11.06	재질 MAT'L ASSY	명 칭 TITLE: SIGNAL LIGHT
검도 CHK	H.Y.JUNG 2008.11.06	총중량 G.W 0.9kg	
설계 DGN	M.K.SON 2008.11.06	일반공차 MC WD CT	도면 번호 DRG. NO: REL99001AN0 MS; Ver. 00 / Rev. ---
제도 DRG	H.J.JEONG 2008.11.06	SCALE 1/1	매수 SHEET 1 of 1
		SIZE A1	3D5101

HYUNDAI Rotem TÜVASAŞ DMU

참고번호 REF. NO.

년-PRJT

정리번호

CATIA

기호 MARK	일자 DATE	변 경 내 역 DETAIL OF REVISION(E.C ZONE)	설변번호 E.C NO.	설계 DGN	검도 CHK	승인 APP	기호 MARK	일자 DATE	변 경 내 역 DETAIL OF REVISION(E.C ZONE)	설변번호 E.C NO.	설계 DGN	검도 CHK	승인 APP

NOTE.
1. To be painted according to the specification (REDD101288)
2. Protection Degree (IEC60529): IPX5

주물 CASTING			
~40	2	4	
~30	2	3	
~10	1	1.5	
<3	0.5	1	
절삭 MACHINING			
~3150	–	7	
~1600	4	5	
~800	3	4	
~400	2	3	
~200	1.5	2	
~100	1	1.5	
등 급 GRADE	A	B	
주물공차 CASTING (±)			
~20M	8	14	24
~15M	7	12	21
~12M	6	10	18
~8M	5	8	14
~4M	4	6	11
~2M	3	4	8
~1M	2	3	6
~315	1	2	4
~120	1	2	3
~30	1	1	1
등 급 GRADE	A	B	C
성형공차 MOLDING (±)			
~20M	–	6.0	8.0
~15M	–	5.0	7.0
~12M	–	4.0	6.0
~8M	–	3.0	5.0
~4M	0.8	2.0	4.0
~2M	0.5	1.2	3.0
~1M	0.3	0.8	2.0
~315	0.2	0.5	1.2
~120	0.15	0.3	0.8
~30	0.1	0.2	0.5
3~6	0.05	0.1	0.2
등 급 GRADE	A	B	C
기계 가공공차 MACHINING (±)			
금형치수은 일반규격표 GENERAL TOLERANCE			

본 도면은 당사 재산으로서 허가없이 유연복사/배포 금지함. PROPERTY OF ISSUING ENTITY. CANNOT BE DISTRIBUTED OR REPRODUCED WITHOUT AUTHORIZATION.